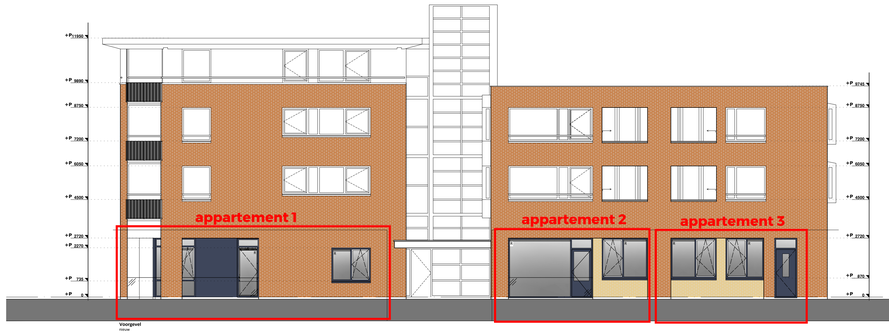

Gevel aan Hooghuis

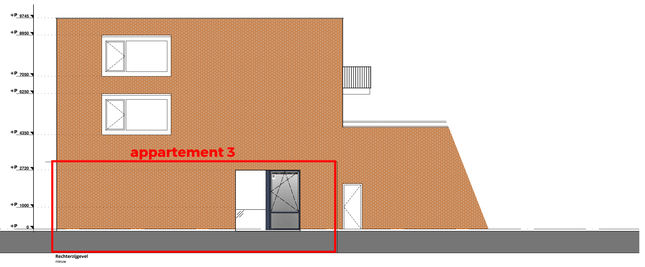

Gevel aan parkeerterrein

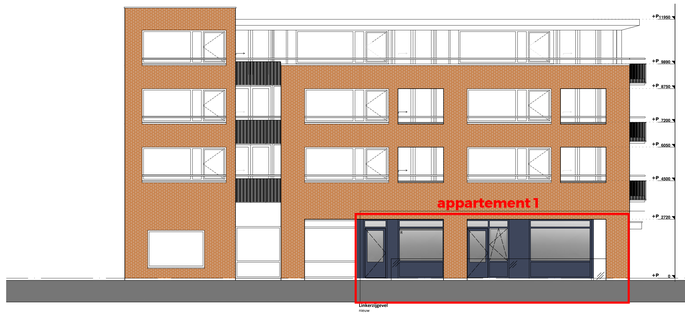

Gevel aan Bogardeind

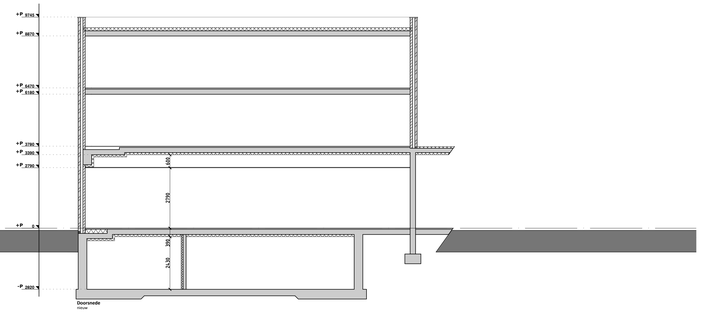

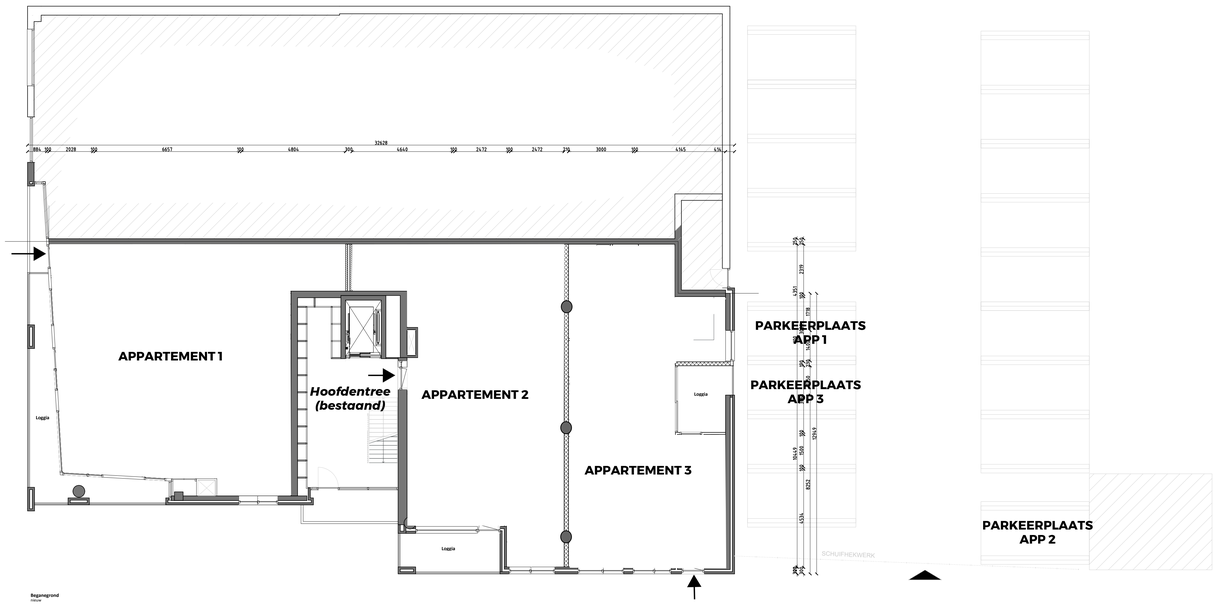

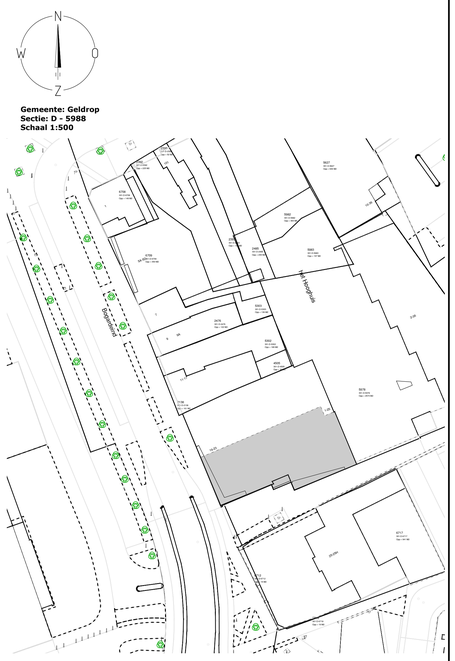

Baars Ontwerp- en adviesbureau voor bouwfysica en bouwkunde
Kuilenstraat 10 / 5641 CA / Eindhoven · Tel 040 246 77 68 · E-mail adviesbureau@vbaars.nl